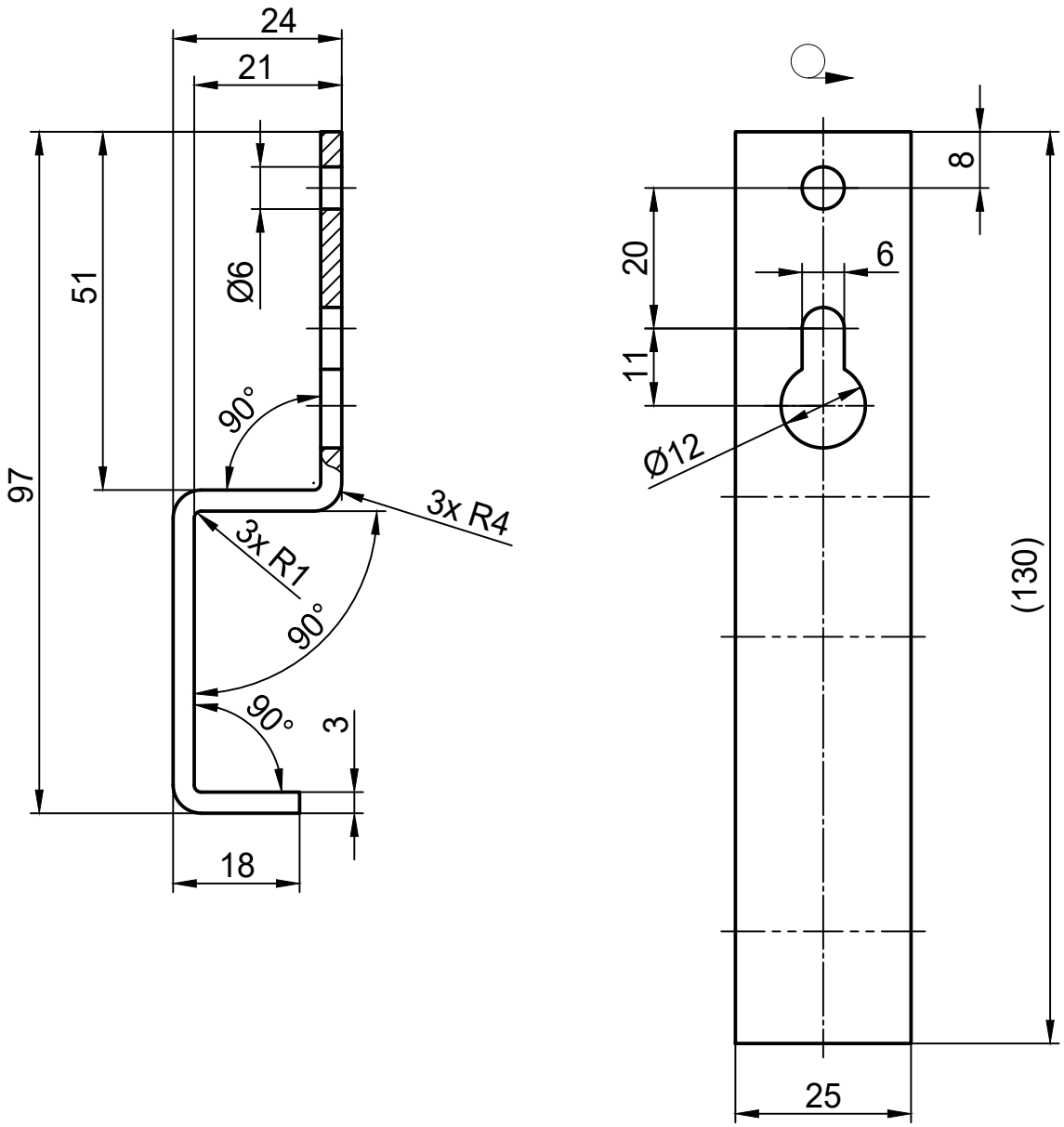

Este plano se ha realizado de acuerdo con las normas ISO adoptadas en Letonia y que se utilizan con fines educativos. Las normas utilizadas en la industria y el sistema educativo de otros países pueden ser diferentes. El bloque de título adjunto se utiliza en la Universidad Técnica de Riga

					SPACAR 2020		
A4					COLGADOR	Volumen	Peso	Escala
Tño.	Hoja	Nombre	Firma	Fecha				1:1
Dibujado				6.08.20		Hoja 1 de 1	
Comprobado							
					Acero	RTU DIGK	